Instrucciones de uso
Manguera de eyección flexible
Español (ES)

Este documento es un complemento de los manuales de instrucciones Varispenser® 2 y Varispenser® 2x y no los sustituye. Por ello, lea también el manual de instrucciones. Encontrará la versión actual en Internet bajo www.eppendorf.com/manuals.

1 Descripción del producto

1.1 Vista general del producto

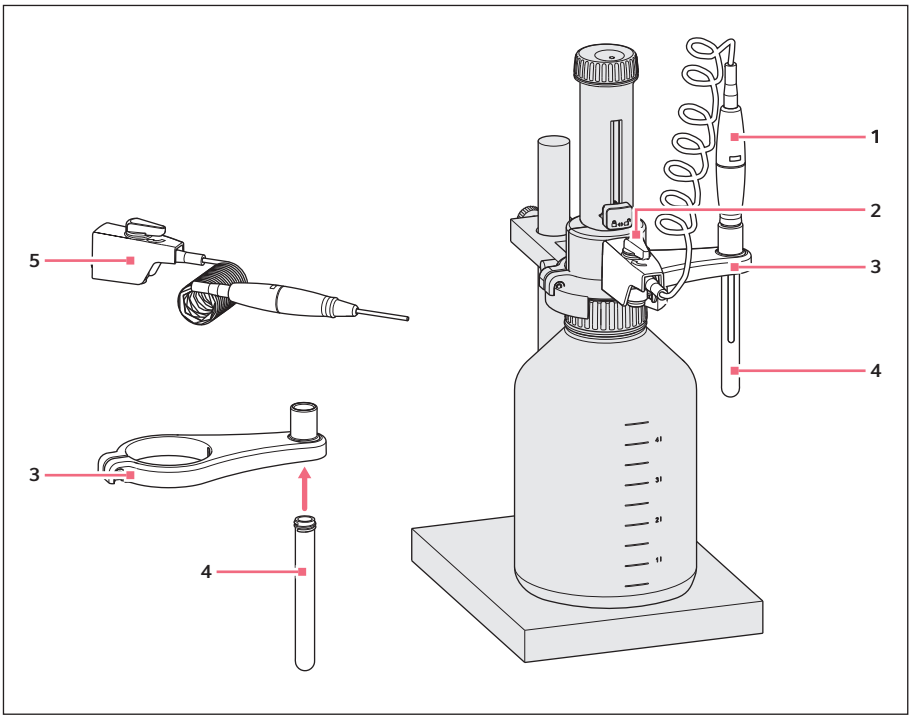

Imag. 1: Alcance de suministro y ejemplo de montaje en el Varispenser 2x

1 **Manguera de eyección flexible con mango de seguridad**

2 **Palanca de la válvula**

3 **Soporte de tubos**

4 **Tubo receptor**

5 **Brazo de cánula con manguera de eyección flexible**

1.2 Características del producto

La manguera de eyección flexible facilita la dispensación en serie con el dispensador. La manguera se puede estirar hasta un máximo de 800 mm.

Para alcanzar los valores de exactitud y coeficiente de variación especificados para el dispensador, se tienen que cumplir las siguientes condiciones:

- Dispensación de volúmenes > 2 mL
- Jalar el pistón lenta y uniformemente hacia arriba hasta el tope
- Presionar el pistón lenta y uniformemente hacia abajo

2 Instalación

2.1 Montaje de la manguera de eyección flexible

Cuando se dispensen líquidos agresivos, hay que utilizar adicionalmente una pantalla protectora. Para limpiar la manguera de eyección flexible, hay que enjuagarla y no desensamblarla.

Asegure la botella de reactivo con un soporte de botellas para evitar que se vuelque. Para evitar que el reactivo salpique al salir del orificio de la cánula, siempre sujete la manguera de eyección flexible y, después del uso, colóquela en el tubo receptor previsto para ello.

Prerrequisito

- El dispensador está limpio.
- La manguera de eyección flexible no tiene daños como, p. ej., dobleces.
- El dispensador no está montado en una botella.

2.1.1 Montaje en Varispenser 2

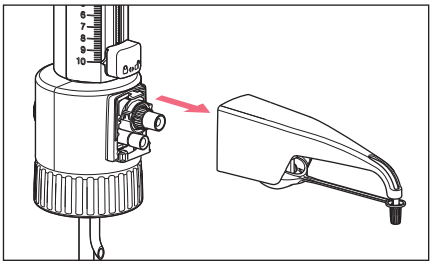

1. Empuje el brazo de cánula completamente hacia arriba y, efectuando ligeros movimientos hacia arriba y hacia abajo, extráigalo jalándolo hacia adelante.

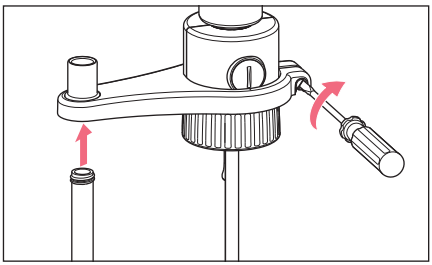

2. Empuje el soporte de tubos desde abajo sobre el bloque de la válvula y atorníllelo. Monte el tubo receptor.

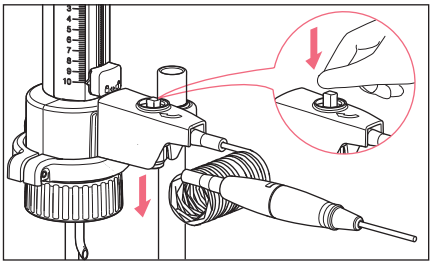

3. Presione la válvula de dispensación en el brazo de cánula de la manguera de eyección flexible hacia abajo.
4. Empuje el brazo de cánula sobre el bloque de la válvula hasta el tope.
5. Empuje el brazo de cánula completamente hacia abajo.
6. Coloque la palanca de válvula y presiónela fijamente.

2.1.2 Montaje en Varispenser 2x

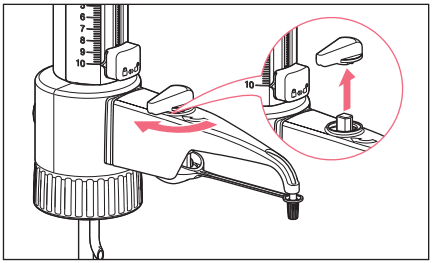

1. Ajuste la válvula de dispensación a “Dispensación inversa” y retire la palanca de válvula jalándola hacia arriba.

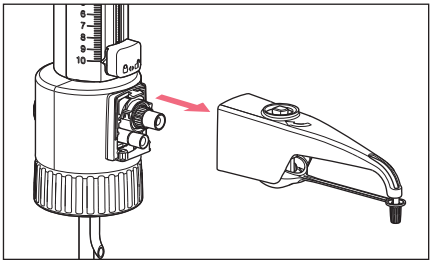

2. Empuje el brazo de cánula completamente hacia arriba y, efectuando ligeros movimientos hacia arriba y hacia abajo, extráigalo jalándolo hacia adelante.

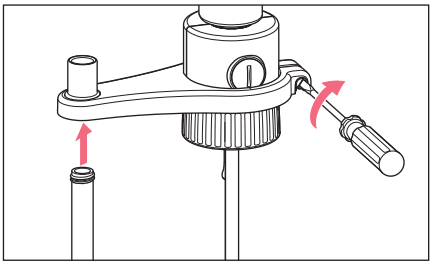

3. Empuje el soporte de tubos desde abajo sobre el bloque de la válvula y atorníllelo. Monte el tubo receptor.

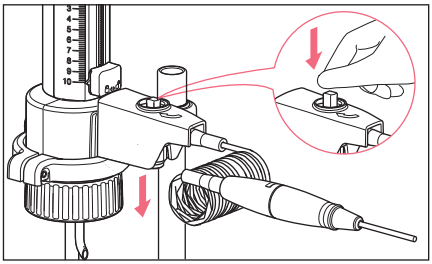

4. Presione la válvula de dispensación en el brazo de cánula de la manguera de eyección flexible hacia abajo.
5. Empuje el brazo de cánula sobre el bloque de la válvula hasta el tope.
6. Empuje el brazo de cánula completamente hacia abajo.
7. Coloque la palanca de válvula y presiónela fijamente.

3 Información para pedidos

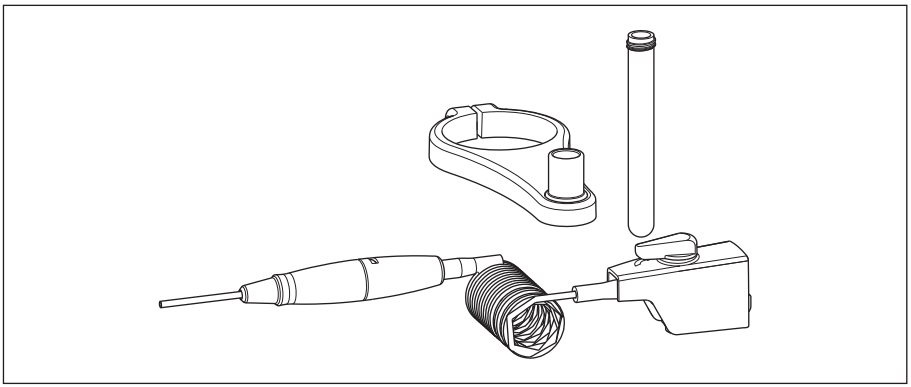

N° de pedido (Internacional)	N° de pedido (Norteamérica)	Descripción
		Manguera eyectora en espiral
4966 501.001	4966501001	para 2 mL, 5 mL, 10 mL
4966 502.008	4966502008	para 25 mL, 50 mL, 100 mL

Your local distributor: www.eppendorf.com/contact
Eppendorf AG · Barkhausenweg 1 · 22339 Hamburg · Germany
eppendorf@eppendorf.com · www.eppendorf.com

©2017 · Eppendorf® and the Eppendorf Brand Design are registered trademarks of Eppendorf AG, Germany.
0040 000.160-00/052017